紧急情况

驾驶中出现紧急情况 6-2
危险警告灯 6-2
如果行驶时发动机失速 6-2
在交叉路口或十字路口发动机失速 6-2
发动机不能起动 6-3
行车时爆胎 6-3
发动机不转动或转动速度较慢 6-3
跨接起动 6-4
发动机正常转动，但不起动 6-4
发动机过热 6-7
轮胎压力监测系统(TPMS) 6-9
检查轮胎压力 6-9
轮胎压力监测系统 6-10
更换配备TPMS的轮胎 6-12
爆胎(配备备胎) 6-14
千斤顶和工具 6-14
拆卸和储存备胎 6-15
轮胎的更换 6-16
拖吊服务 6-23
拖吊 6-23
紧急物品 6-25
灭火器 6-25
急救箱 6-25
三角形反射板 /反光衣 6-25
轮胎压力表 6-25

危险警告灯

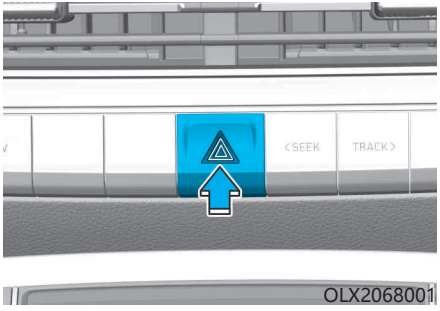

危险警告灯的功能在于向靠近、急速赶上或超越您车辆的其他车辆驾驶员发出警告信息，以便提高驾驶注意力。

当车辆需要紧急维修或暂停于路旁时必须使用此警告灯。

无论点火开关在什么位置，按下危险警告灯开关时，危险警告灯就会闪烁。危险警告灯开关在中央仪表板上。危险警告灯工作时，所有转向信号灯同时闪烁。

- 不论您的车辆是否处于行驶状态，此危险警告灯皆能工作。
- 危险警告灯工作时，转向信号灯不工作。

驾驶中出现紧急情况

如果行驶时发动机失速

- 保持直线行驶，逐渐减速。小心驾驶车辆脱离公路，并停在安全地区。
- 打开危险警告灯。
- 努力重新起动发动机。如果车辆不起动，请咨询现代汽车授权经销商。

在交叉路口或十字路口发动机失速

如果在交叉路口或十字路口发动机失速，按下换档按钮“N(空档)”档，并把车辆推到安全地方。

行车时爆胎

如果在行车时爆胎：

- 在保持车辆直线前进的情况下，松开加速踏板，使车辆减速行驶。切勿即刻使用制动器或试图离开行车道，这可能导致车辆失控，发生事故。当车辆速度减慢到可以安全利用制动器时小心制动并脱离公路。驱车尽可能远离行车道，将车辆停放在坚固、平坦的路面上。如果车辆在分车道上行驶，切勿停放在两条行车道的中间位置。
- 车辆停车时，按下危险警告灯开关按钮，按下换档按钮“P(驻车)”档，啮合驻车制动器，将点火开关置于OFF位置。
- 让所有乘员离开车辆。并确定乘员站在远离行车道的一侧。
- 按照本章稍后提供的有关更换爆胎说明更换爆胎。

发动机不能起动

发动机不转动或转动速度较慢

- 如果是自动变速器车辆，确定换档按钮在“N(空档)”档或“P(驻车)”档。发动机仅在换档按钮位于“N(空档)”档或“P(驻车)”档时起动。
- 检查蓄电池的连接状态，确保连接极柱清洁且牢固。
- 接通内部灯。如果操作起动机时灯光微暗或熄灭，说明蓄电池亏电。

不能用推或拉车辆的方法来起动发动机。这会导致车辆损坏。**可参照本章“跨接起动”说明。**

⚠ 注意

通过推拉的方式起动发动机会导致催化转化器过载，从而损坏废气排放控制系统。

发动机正常转动，但不起动

- 检查燃油量，根据需要添加燃油。

如果发动机不起动，请联络现代汽车授权经销商。

跨接起动

跨接起动不当非常危险。为避免人员受伤或车辆损坏，请务必遵循本章的跨接起动过程。如果您不确定正确的接跨接起动方法，务必由专业技术员或拖吊维修站来跨接起动发动机。

⚠ 警告

为防止您或旁人严重受伤或死亡，在蓄电池周围工作或操作蓄电池时始终要遵循这些预防措施：

执行蓄电池方面的操作时应仔细阅读下面的说明。

戴上护目镜，以防止酸液飞溅到眼睛。

保持火焰、火花或烟草制品远离蓄电池。

氢气是易燃烧性气体，通常会出现在蓄电池内，如果点火可能会爆炸。

禁止儿童接触蓄电池。

蓄电池含有硫酸，硫酸有高腐蚀性。千万不要让蓄电池酸液碰到皮肤、眼睛、衣服。

如果酸液喷溅到眼睛里，应至少用清水冲洗15分钟，并尽快就医。如果酸液喷溅到皮肤上，应完全清洗喷溅到的部位。如果感觉到疼痛或有烧灼感，应立即就医。

- **当抬起有塑料外壳的蓄电池时，过度用力压住外壳可能造成蓄电池酸液流出，最好用蓄电池搬运器或用手在蓄电池的对角上抬起蓄电池。**

- 蓄电池冻结时，不要试图跨接起动发动机。
- 千万不要在蓄电池导线处于连接状态时给蓄电池充电。
- 电控点火系统在高压下工作。在发动机运转或点火开关处于ON状态下，切勿碰触这些元件。
- 不要使跨接导线正极(+)和负极(-)接触，否则会引起火花。
- 当使用低电量或冰冻的蓄电池跨接起动时，蓄电池会破裂或爆炸。

参考

为了避免损坏车辆：

- 仅能使用12V电源(蓄电池或跨接系统)来跨接起动发动机。
- 不要试图采用推车起动的方法跨接起动发动机。

信息

电池报废不当会污染环境，损害人身健康。因此，要按照您所在地方法律和规章处理蓄电池。

跨接起动程序

1. 将车辆置于跨接线长度足够的位置，但不允许两个车辆相互接触。
2. 即使车辆处于停止状态，始终要避开发动机室内的冷却风扇或任何移动部件。
3. 关闭所有电气装置，如音响、灯光、空调等。确定车辆挂入“P(驻车)”档并啮合驻车制动器。两车辆点火开关置于OFF。

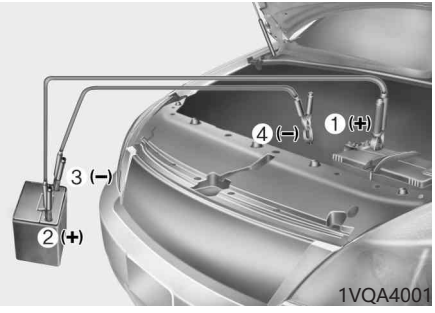

4.按照如图所示的正确顺序连接跨接线。首先，将第一个跨接线的一端连接到您车辆蓄电池的正极(+)端子或跨接端子的红色正极(+)端子(1)上。

5.此跨接线的另一端连接到辅助车辆蓄电池的正极(+)端子或跨接端子的红色正极(+)端子(2)上。

6.将第二个跨接线的一端连接到辅助车辆蓄电池的负极(-)端子或辅助车辆跨接端子的黑色负极(-)端子(3)上。

7.此跨接线的另一端连接到您车辆跨接端子的黑色负极(-)端子上或底盘搭铁(4)上。

除了正确连接蓄电池或跨接端子或搭铁端子外，切勿让跨接线端子接触到其它物体。在连接跨接线的状态，切勿伏在蓄电池上。

8.起动辅助车辆发动机，并使发动机以大约2,000RPM的速度运转几分钟。然后起动您车辆发动机。

如果尝试几次之后仍无法起动发动机时，可能需要进行维修。此时请寻求适当的援助。如果造成蓄电池亏电的原因并不明确，应请现代汽车授权经销商检查车辆。

以连接相反的顺序正确分离跨接线。

1.从您车辆跨接端子的黑色负极(-)端子或底盘搭铁(4)上分离跨接线的一端。

2.从辅助车辆蓄电池的负极(-)端子或跨接端子的黑色负极(-)端子(3)上分离此跨接线的另一端。

3.从辅助车辆蓄电池的正极(+)端子或跨接端子的红色正极(+)端子(2)上分离另一个跨接线的一端。

4.从您车辆蓄电池的正极(+)端子或跨接端子的红色正极(+)端子(1)上分离此跨接线的另一端。

发动机过热

如果温度表显示发动机过热，您感觉到动力不足，听到响亮的爆震或爆燃声，这表示发动机可能太热。如果有上述症状出现，必须执行下列程序：

1.驾驶车辆离开公路，尽快在安全地方停车。

2.确定车辆挂入“P(驻车)”档并啮合驻车制动器。如果空调在运转，请关闭空调。

3.如果从车辆底部流出发动机冷却水或者从发动机罩下面喷出蒸汽，停止发动机。等到发动机冷却水或蒸汽停止流出后，打开发动机罩。如果发动机冷却水没有明显流失和没有蒸汽喷出，保持发动机运转，检查并确认发动机冷却风扇的工作。如果风扇不运转，停止发动机。

⚠ 警告

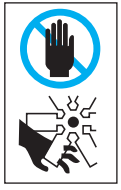

发动机运行期间，将手、衣物和工具等远离如冷却风扇、驱动皮带等运转部件，以免人员受伤。

4.检查是否从散热器、软管或车底泄漏冷却水。(如果使用空调，停车时从车底流出冷水是正常现象)。

5.如果发动机冷却水泄漏，即刻停止发动机并联络最近的现代汽车授权经销商。

⚠ 警告

禁止在发动机和散热器热态时拆卸散热器盖或排放螺塞。滚烫冷却水和蒸气会在压力作用下喷出，导致严重伤害。

停止发动机并等待，直到发动机充分冷却为止，拆卸散热器盖时要特别小心。用厚布盖住散热器盖周围，缓慢逆时针转至第一个止动点，人员后退到安全位置，等待冷却系统内的压力完全释放出来。当您确定所有压力都释放时，使用厚毛巾按压盖，继续逆时针转动进行拆卸。

6.如果未能找到发动机过热的原因，等到发动机温度冷却到常温。如果冷却水流失，向冷却水箱内小心补充冷却水至上下限标记中间位置。

7.要小心操作，留意是否持续有过热迹象。如果再次发生过热，请联络现代汽车授权经销商。

⚠ 注意

- **冷却水严重流失表示冷却系统存在泄漏，请现代汽车授权经销商检查系统。**
- **由冷却水位低导致发动机过热时，突然添加发动机冷却水可能导致发动机裂缝。为了避免损坏，少量缓慢地添加发动机冷却水。**

轮胎压力监测系统(TPMS)(如有配备)

OLX2060004CN

① 低压轮胎位置指示灯和轮胎压力低警告灯(如LCD显示器所示)

检查轮胎压力

OLX2040120CN

- 您可以在仪表盘上的辅助模式中检查轮胎压力。

  请参考第3章的“LCD显示器显示模式”部分。
- 初始发动机起动后行驶几分钟，就可以显示轮胎压力。
- 车辆在停止状态时，不显示轮胎压力，而显示"行驶至显示(Drive to display)"的提示信息。此时驾驶车辆，再检查轮胎压力。
- 显示的轮胎压力值可能与使用胎压表测得的轮胎压力值有所差异。
- 您在仪表盘上的用户设置模式中，可以改变轮胎压力显示单位。

  - psi、kpa、bar**(参考第3章的“LCD显示器显示模式”部分)。**

轮胎压力监测系统

⚠ 警告

充气过量或充气不足均会降低轮胎的使用寿命，而且对车辆的操控性能产生不利影响，轮胎可能会发生突发故障，从而造成车辆失控，可能会导致发生严重事故。

在轮胎冷态，应每个月对包括备胎(如有提供)在内的每个轮胎检查一次充气压力，并根据车辆标牌或轮胎充气压力标签上的车辆制造商推荐的充气压力标准给轮胎充气。(如果您车辆的轮胎中有与车辆标牌或轮胎充气压力标签上指定轮胎尺寸不同的轮胎，您应确定这些轮胎的正常轮胎充气压力。)

作为附加的安全功能，在您的车辆上配备了轮胎压力监测系统(TPMS)，TPMS在您车辆的一个或多个轮胎充气压力明显不足时点亮轮胎压力低警告灯。因此，轮胎压力监测系统警告灯亮时，仪表盘LCD显示器上显示一条警告信息，说明您车辆的一个或多个轮胎充气压力明显不足。此低压轮胎位置指示灯通过点亮对应位置指示灯指示充气压力明显过低的轮胎位置。

如果任意警告灯亮，应降低车速，并禁止急转弯且应预先考虑到制动距离会增大。应尽快停车并检查轮胎。按车辆标牌或驾驶席侧中央立柱外板上的轮胎充气压力标签所示给轮胎充气至适当压力。如果您不能到达服务站或轮胎不能保持住最新添加的空气，用备胎更换低压轮胎。

在轮胎充气压力明显不足的情况下驾驶车辆会导致轮胎过热并引起轮胎故障。轮胎压力低也会降低燃油效率和胎面寿命，影响车辆的操纵性和停车能力。

请注意，TPMS不能替代正常的轮胎保养，驾驶员有责任保持正确的轮胎充气压力，即使轮胎充气不足的情况没有达到触发TPMS轮胎压力低警告灯亮的标准。

您车辆也配备了指示系统工作不正常的TPMS故障警告灯。TPMS故障警告灯与轮胎压力低警告灯组合在一起。系统检测到故障时，轮胎压力低警告灯闪烁约1分钟后停留在持续亮状态。只要出现故障，此警告灯工作序列就在车辆起动后工作。故障警告灯亮时，系统可能无法按期望检测或发送轮胎压力低信号。

导致出现TPMS故障的原因可能很多，包括安装更换件及车辆上轮胎或车轮换位等都能阻碍TPMS正常工作。更换车辆上的一个或多个轮胎及车轮后，一定要检查TPMS故障警告灯，确保更换件或轮胎和车轮换位操作后TPMS继续正常工作。

参考

如果出现下列任意情况，请现代汽车授权经销商检查系统。

1. **点火开关转至“ON”位置时或发动机运转时，轮胎压力低警告灯/TPMS故障警告灯没有正常执行亮3秒钟后熄灭操作。**
2. **TPMS故障警告灯在闪烁约1分钟后持续亮。**
3. **低压轮胎位置指示灯持续亮。**

参考

备胎没有安装轮胎压力传感器。

⚠ 注意

如果在温暖气候里将轮胎充气压力调整到规定轮胎充气压力，在冬季或寒冷季节，轮胎压力低警告灯会亮。这不表示TPMS故障，因为降温导致了轮胎充气压力下降。

从温暖地区驱车到寒冷地区或从寒冷地区驱车到温暖地区以及室外温度升高或降低时，应检查轮胎充气压力并调整轮胎充气压力到规定的轮胎充气压力。

⚠ 警告

低压损坏

如果轮胎充气压力明显低，会导致车辆不稳定和车辆控制不良并延长制动距离。

如果在轮胎充气压力低的状态下继续驾驶车辆，会导致轮胎过热和故障。

更换配备TPMS的轮胎

如果车辆有爆胎，轮胎压力低警告灯和低压轮胎位置指示灯亮。请现代汽车授权经销商检查系统。

⚠ 注意

禁止使用非现代汽车授权的自封式维修密封剂或等效品维修充气压力低的轮胎和/或给充气压力低的轮胎充气。非现代汽车授权的轮胎密封胶或等效品可能损坏轮胎压力传感器。

每个车轮都在充气阀杆后的轮胎内侧配备了一个轮胎压力传感器。您必须使用TPMS规定车轮。建议您一定要请现代汽车授权经销商维护轮胎。

如果用备胎更换低压轮胎后，以大于25km/h的车速驾驶车辆约10分钟，会出现下列情况：

- 因为备胎上没有装配TPMS传感器，TPMS故障警告灯闪烁约1分钟后持续亮。

您不能通过简单地观察来识别充气压力低的轮胎。一定要使用优质轮胎充气压力表测量轮胎的充气压力。请注意，轮胎热态时(经历过行驶)的轮胎充气压力测量值比轮胎冷态时(车辆停放时间至少3小时，这3小时中行驶距离不超过1.6km)的轮胎充气压力测量值高。

测量充气压力前使轮胎冷却下来。按规定轮胎充气压力进行充气前一定要确定轮胎处于冷态。

冷态轮胎指车辆已停放3小时，这3小时中行驶距离不超过1.6km。

⚠ 警告

- TPMS不能向您提供由钉子或路面碎片等外部因素导致的严重轮胎损坏和突发轮胎损坏警告。
- 如果您感觉车辆不稳定，立即将脚从加速踏板上移开，稍微施力逐渐踩下制动踏板，将车辆慢慢移动到脱离公路的安全地方。

⚠ 警告

窜改、改装或停用轮胎压力监测系统(TPMS)部件可能干扰系统向驾驶员警告轮胎压力低状态和/或TPMS故障的能力。窜改、改装或停用轮胎压力监测系统(TPMS)部件可能导致这些车辆部件丧失保修权。

爆胎(配备备胎)

⚠ 警告

更换轮胎的操作具有很高的危险性。因此在更换轮胎时请遵循本部分叙述的说明，以降低事故中的严重受伤甚至死亡危险。

⚠ 注意

使用千斤顶操纵杆时要小心，应避开平端。平端有会造成切割的尖锐边缘。

⚠ 警告

当用备胎替换原轮胎并将原轮胎放在车底时，要注意最小离地间隙会变低。

尤其在减速带、上坡/下坡/不平道路上行驶时，行驶速度应低于30 km/h。

千斤顶和工具

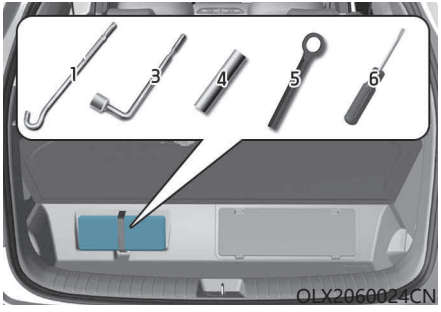

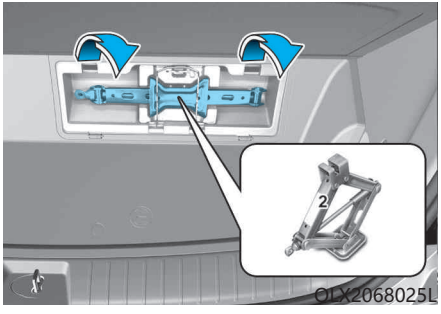

千斤顶、千斤顶操纵杆、车轮螺母扳手、套筒、牵引挂钩和螺丝刀储存在行李箱内。

提起行李箱底板盖，可拿到这些工具。

(1) 千斤顶操纵杆
(2) 千斤顶
(3) 车轮螺母扳手
(4) 套筒
(5) 牵引挂钩
(6) 螺丝刀

千斤顶使用说明

千斤顶只供紧急换胎时使用。

为了防止千斤顶在车辆行驶中发出"咔嗒"声，要正确储存千斤顶。

遵循千斤顶使用说明，降低人身伤害可能性。

拆卸和储存备胎

备胎储存在车底，货舱的正下方。

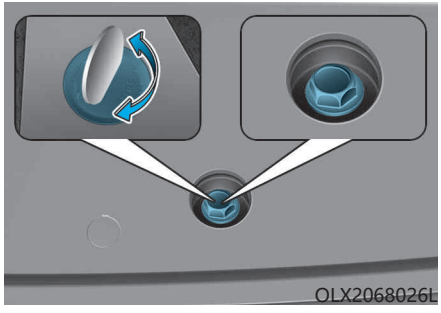

要拆卸备胎，执行下列操作：

1. 打开后备箱门。
2. 找到塑料六角螺栓盖，并使用硬币或一字型螺丝刀拆卸盖。

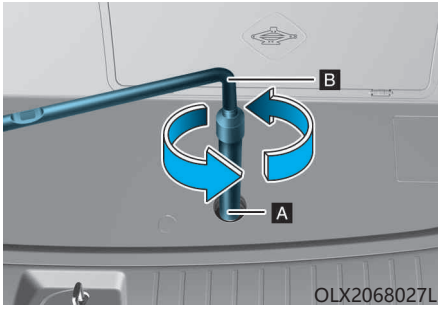

3. 连接套筒(A)和轮毂螺母扳手(B)。
4. 拧松螺栓到把备胎足够放低为止。
   逆时针转动扳手，直到备胎到达地面为止。
5. 备胎到达地面上后，继续逆时针转动扳手，并向外拉出备胎。禁止过度转动扳手，否则会损坏备胎托架。

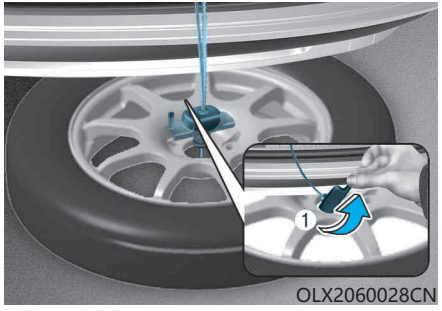

6. 从备胎中心孔抽出挡块(1)。

要储存备胎，执行下列操作：

1. 将备胎充气阀杆朝上放到地面上。
2. 将备胎推入到车底，通过车轮中心安装挡块和链条。
3. 顺时针转动扳手，直到听到咔嗒声为止。

⚠ 注意

确定备胎挡块正确对正备胎中心，以免备胎发出"嘎嘎"声。

否则，备胎会从托架上掉落，而引发意外事故。

轮胎的更换

⚠ 警告

车辆很可能从千斤顶上滑落，导致人身严重伤害甚至死亡。请遵循下列安全注意事项：

- **禁止进入由千斤顶支撑的车辆底部。**
- **切勿试图在车道上更换轮胎。需要更换轮胎时，车辆必须完全离开车道，并将车辆驻车在远离交通的坚硬水平地面上。如果您在路边找不到平坦坚硬的地方，请联系拖车服务公司来帮忙。**
- **一定要使用给车辆提供的千斤顶。**
- **确认车辆上指定的千斤顶顶起位置；不要把千斤顶支撑在车辆保险杠或其它部位。**

- **用千斤顶顶起车辆期间，禁止起动或运转发动机。**
- **用千斤顶顶起车辆期间，禁止车内乘坐人员。**
- **使儿童远离道路和车辆。**

执行这些步骤来更换轮胎：

1. 把车辆停在平坦地面上，牢固啮合驻车制动器。
2. 按下换档按钮挂到“P(驻车)”档。
3. 打开危险警告灯。
4. 从车辆上取出千斤顶、车轮螺母扳手、千斤顶操纵杆和备胎。

5. 在要更换轮胎斜对角轮胎的前后垫上轮挡。

⚠ 注意

更换轮胎

- **为了防止车辆在换胎期间移动，一定要充分啮合驻车制动器，并用轮挡挡住要更换车轮的斜对角位置的车轮。**
- **建议在车辆的车轮前后垫上三角垫块，并禁止人员乘坐在用千斤顶顶起的车辆上。**

OLX2068030L

6. 逆时针方向转动每个车轮螺母1圈来松动车轮螺母，但在轮胎离地之前不要拧下螺母。

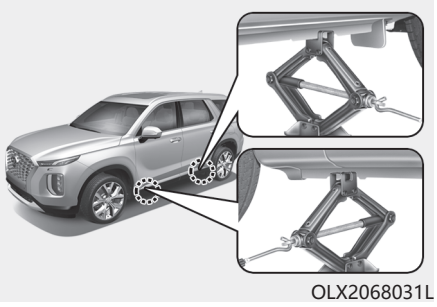
OLX2068031L

7. 把千斤顶支撑在最接近需更换轮胎的前顶起部位或后顶起部位。把千斤顶放在车架下的指定位置。顶起部位是焊接到车架上、通过两个凸舌和一个隆起点来指引千斤顶的平板。

OLX2068032L

8. 把千斤顶操纵杆插入千斤顶螺杆孔内，并顺时针转动，举升车辆直到轮胎刚好离地。这个离地高度约为30mm。在完全拧下车轮螺母前，确认车辆处于静态，并且没有滑动或移动的危险。

9. 拧松车轮螺母，然后用手完全拧下。滑动车轮使轮胎滑脱双头螺栓，并将车轮平放在地面上，以免滚动。拿起备胎，把备胎的螺栓孔对正到双头螺栓上，并滑动备胎插入到双头螺栓上。如果此项操作太困难，轻轻将备胎叩入，并使备胎的上孔与上部双头螺栓对齐。然后来回轻摆轮胎，直到轮胎能滑到其它双头螺栓上为止。

⚠ 警告

车轮可能有尖锐边缘。因此应小心操作，以免受到严重伤害。安装车轮前，确认轮毂或车轮上没有任何物体(如泥土、焦油、砾石等)，这些物体会妨碍车轮固定装配到轮毂上。

如果有这些物体，请清除干净。如果车轮和轮毂之间的装配表面无法良好接触，可能会使车轮螺母松动并导致掉轮。掉轮可能导致车辆失控，这会造成严重伤害甚至死亡。

10. 要把车轮固定在双头螺栓上，把车轮螺母置于双头螺栓上并用手拧紧。安装车轮螺母时，应将车轮螺母的锥状小头朝内。轻轻摇动车轮确认车轮完全固定，然后用手指再次尽可能拧紧螺母。
11. 逆时针方向转动车轮螺母扳手，将车辆放低到地面上。

OLX2068033L

然后按图示放置扳手并拧紧车轮螺母。套筒必须完全套在螺母上。禁止站在扳手手柄上或在扳手手柄上使用延长管。

按照顺序分几次拧紧每个车轮螺母，直到它们全部被拧紧为止。再次检查每个螺母的紧固情况。更换车轮后，请现代汽车授权经销商检查车轮紧固状态。

车轮螺母拧紧扭矩：

钢制车轮及铝合金车轮：

11~13 kgf.m (79~94 lbf.ft)

如果有轮胎充气压力表，拧下充气阀盖并检查轮胎充气压力。如果轮胎充气压力比规定压力低，减速行驶到最近维修站将轮胎充气至规定压力。如果轮胎充气压力过高，应调整到规定压力。检查或调整轮胎充气压力后必须重新安装充气阀盖。如果不安装充气阀盖，可能导致轮胎漏气。如果丢失充气阀盖，尽快购买新充气阀盖并安装。

更换轮胎后，将爆胎紧固在适当位置并将千斤顶和工具放回它们的正确储存位置。

避免千斤顶、千斤顶操纵杆、车轮螺母扳手及备胎在车辆行驶中发出"咔嗒"噪音，应正确存放它们。

参考

- **安装备胎后，尽快检查轮胎充气压力，并把压力调整到规定充气压力。**
- **更换轮胎后，行驶50 km以上，并检查车轮螺母拧紧度，按需要再次拧紧。行驶超过1000 km后，请重新检查车轮螺母拧紧度。**

⚠ 注意

车辆的车轮螺母和双头螺栓有公制螺纹。必须把拆卸车轮时拧下的螺母重新安装回去。如果要更换，应使用有公制螺纹和相同倒角配置的螺母。如果在公制双头螺栓上安装非公制螺纹的螺母，则不能正确地把车轮紧固在轮毂上，并且会损坏双头螺栓，导致需要更换双头螺栓的结果，反之亦然。

注意大多数车轮螺母没有公制螺纹。安装从零件市场购买的车轮螺母或车轮前一定要认真检查螺纹类型。如有疑问，请咨询现代汽车授权经销商。

⚠ 警告

车轮双头螺栓

如果双头螺栓损坏，可能失去固定车轮的能力。导致掉轮和碰撞事故，造成严重人身伤害。

⚠ 警告

备胎压力不足

安装备胎后尽快检查充气压力。如有必要，调整至规定压力。参考第8章的"轮胎和车轮"部分。

小型备胎的使用(如有配备)

小型备胎只能应急使用。安装小型备胎的状态下要小心驾驶，要遵循安全注意事项。

⚠ 警告

为防止小型备胎故障并失控导致事故：

- **仅在紧急情况下使用小型备胎。**
- **禁止车速大于80km/h。**
- **不要超过小型备胎侧壁上显示的车辆最大负载额定值或承载量。**
- **不要持续使用小型备胎，应尽快维修或更换原装轮胎，以避免小型备胎故障。**

在车辆上安装小型备胎的状态下行驶时：

- 安装小型备胎后检查轮胎充气压力，小型备胎应充入420 kPa(60 psi)的充气压力。
- 不要在自动洗车间清洗配备小型备胎的车辆。
- 不要在其它车辆上使用本车辆的小型备胎，因为该备胎是专为您的车辆设计的。
- 小型备胎的胎面寿命比普通轮胎短。定期检查您的小型备胎，并用相同尺寸和设计的小型备胎来更换磨损的小型备胎，把更换用小型备胎安装在相同的车轮上。
- 切勿一次使用多于一个的小型备胎。
- 安装小型备胎期间不要拖吊挂车。

参考

维修并重新安装原装的轮胎和车轮时，必须正确设置车轮螺母的扭矩，车轮螺母的规定扭矩为11~13kgf.m(79~94lbf.ft)。

⚠ 注意

为了避免损坏小型备胎和车辆：

- **一定要缓慢驾驶车辆以免发生危险，如凹坑或杂物。**
- **避免驾车驶过障碍物。小型备胎的轮胎直径比通用轮胎的直径小，从而使离地间隙减小了约25mm。**
- **不要在小型备胎上使用轮胎防滑链.因为小型备胎的尺寸较小，不能适当装配轮胎防滑链。**
- **小型备胎不得用于其它车轮上，而且不能在小型备胎车轮上使用标准轮胎、防滑轮胎、车轮护盖或装饰环。**

拖吊

拖吊服务

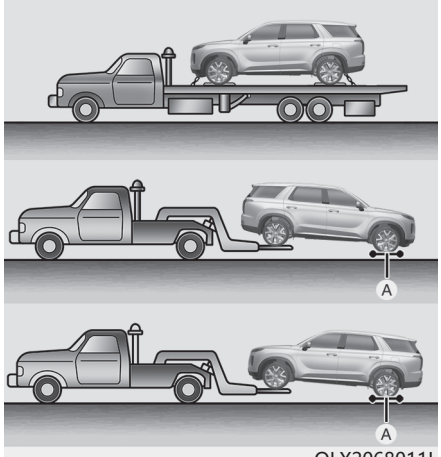

OLX2068011L

[A]：车轮台车

需要紧急拖吊时，我们建议您将此项工作交由现代汽车授权经销商或商业拖吊卡车服务公司来进行。

一定要使用正确的举升和拖吊程序，以免损坏车辆。推荐您使用移动台车或平板车进行拖吊。

⚠ 注意

禁止在车轮着地的状态下拖吊4WD车辆。否则会严重损坏变速器或4WD系统。

2WD车辆，如果变速器挂在“N(空档)”档，在后轮着地(没有移动台车)和前轮离地的状态下拖动车辆。在变速器未挂入“N(空档)”档的情况下，禁止在车轮着地的状态下拖吊车辆。

如果某个承载车轮或悬架部件损坏，或者在不能抬起前轮的情况下拖动车辆，必须在前轮下使用移动台车。

使用商业拖车拖吊而不使用移动台车时，应举升车辆前部而不是后部。

⚠ 注意

- **禁止在前轮着地的状态下拖动车辆，否则会损坏车辆。**

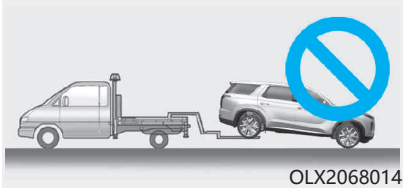
OLX2068014

- **禁止用吊链式设备拖吊车辆。使用车轮升降机或平板车进行拖吊。**

OLX2068013

⚠ 警告

如果您车辆配备侧翻传感器，拖吊车辆时将点火开关置于OFF或ACC位置。传感器检测情境为翻车时，侧面和窗帘式空气囊会展开。

在不使用移动台车的状态下紧急拖车时：

1. 将点火开关置于ACC位置。
2. 档位挂到“N(空档)”档。
3. 释放驻车制动器。

⚠ 注意

如果没有把档位挂到“N(空档)”档，会导致变速器损坏。

紧急物品(如有配备)

在车辆中配备某些紧急物品，可以在您遇到紧急情况时帮助您解决问题。

灭火器

如果发生小火灾而且您知道灭火器的使用方法，请小心采取下列步骤：

1.拉出灭火器顶部的安全销，不要突然按压手柄。

2.把喷嘴瞄准起火点。

3.站在距离火花约2.5m远的地方挤压手柄，释放灭火剂。如果松开手柄，灭火器会停止工作。

4.把喷嘴朝向火苗来回扫射。火苗熄灭后，仔细观察一下，因为它可能会重燃。

急救箱

急救箱中有剪刀、绷带和胶布等物品，能在第一时间对伤员进行急救。

三角形反射板/反光衣

在发生紧急情况，如车辆由于故障而停在路边时，把三角形反射板放在路边，并穿上反光衣警告接近的车辆。

轮胎压力表(如有配备)

轮胎在日复一日的使用中通常会流失一些气压。您可能必须定期充入若干压力，通常这种现象不表示轮胎漏气，只说明轮胎正常磨损。一定要在轮胎冷却时检查轮胎压力，因为轮胎压力会随着温度的上升而增加。

执行下列程序，检查轮胎压力：

1. 拧松轮胎轮辋上的充气阀盖。
2. 将轮胎压力表按到轮胎充气阀上并按住。在开始时会逸出一些空气，如果您没有紧按轮胎压力表，则会逸出更多空气。
3. 施加牢固、无泄漏的按压启动轮胎压力表。
4. 读取轮胎压力表上的轮胎压力读数，判定轮胎压力是否过高或过低。
5. 按规定压力标准调整轮胎压力。参考第8章的“轮胎和车轮”部分。
6. 重新安装充气阀盖。